73301335

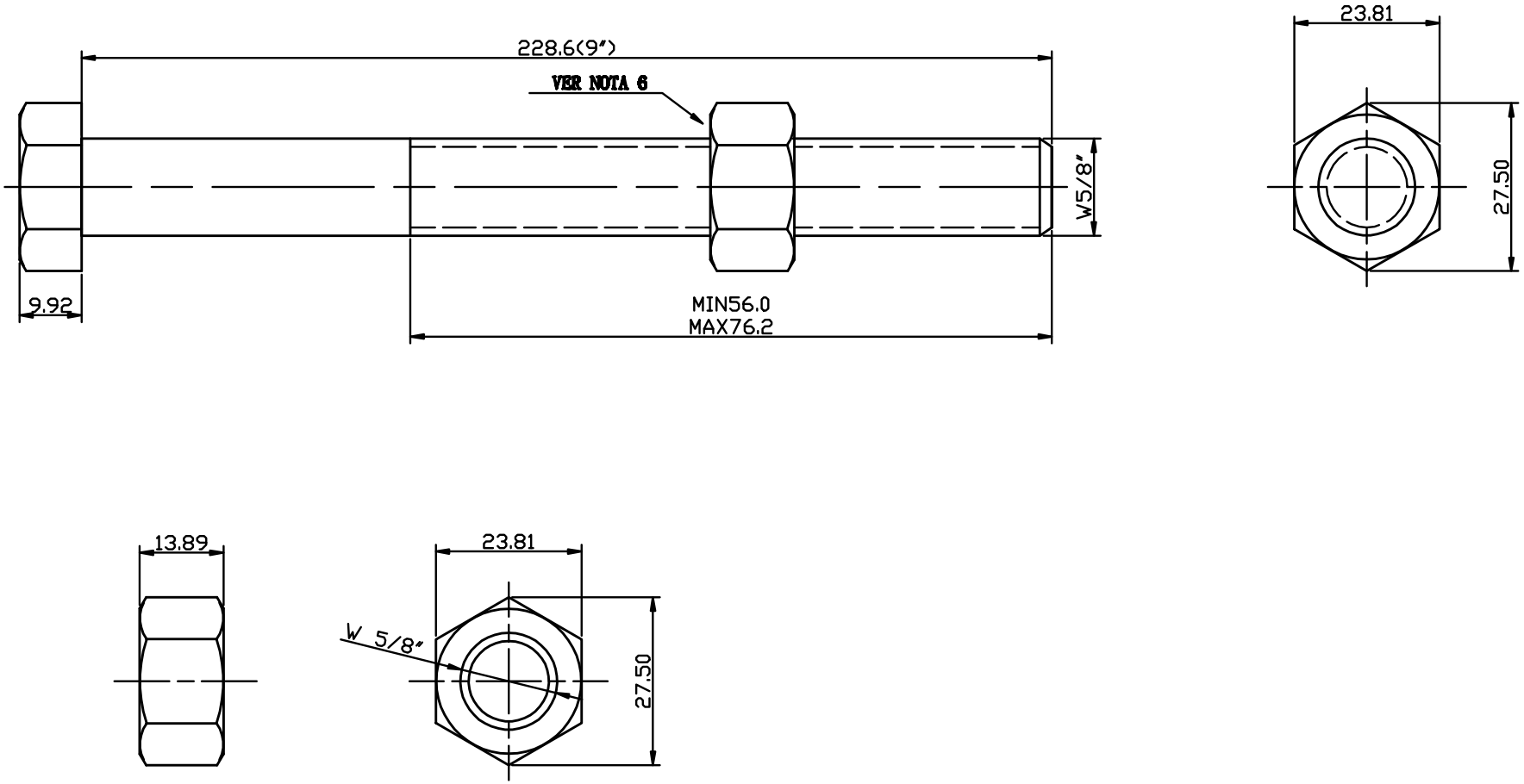

Peron Ac. Galv. 5/8"x9" 3"h: 1 Tuerca

TTF POWER TECHNOLOG CO.,LTD